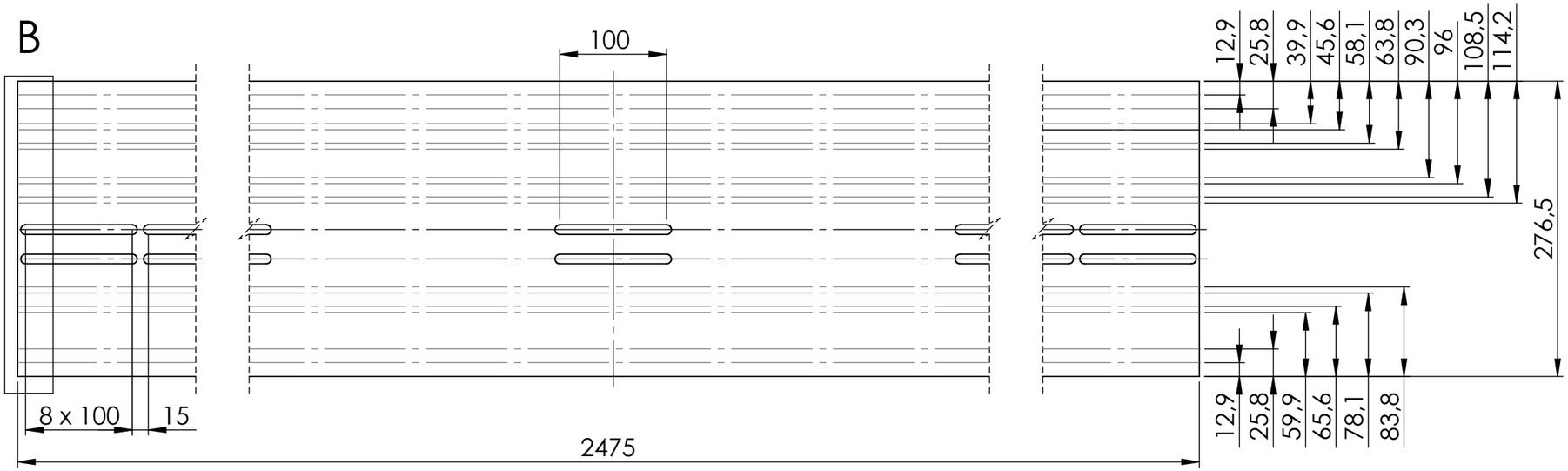

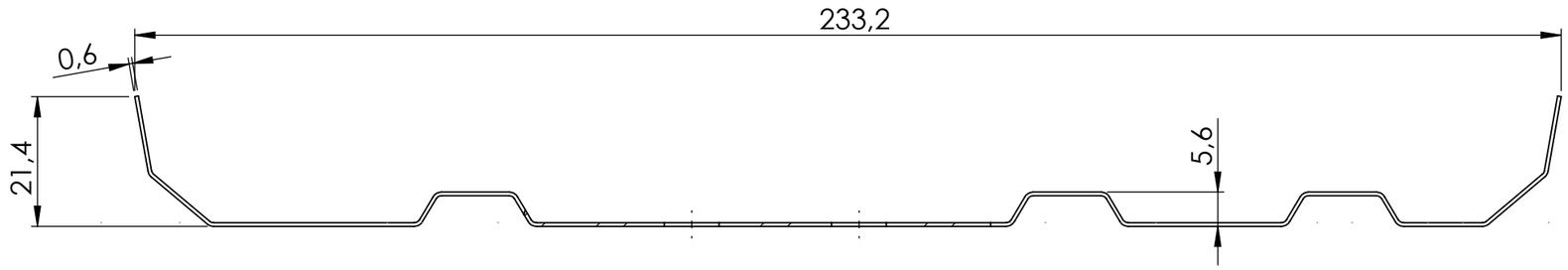

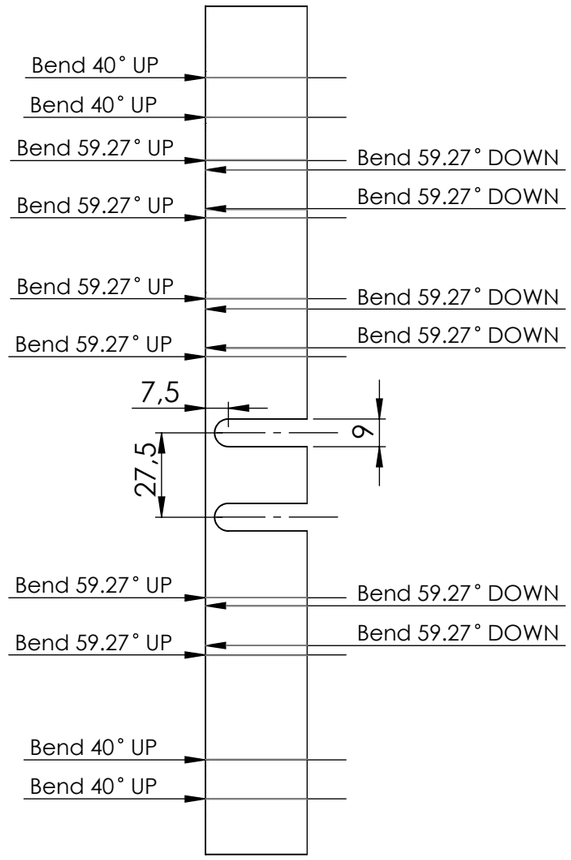

B
1 : 2

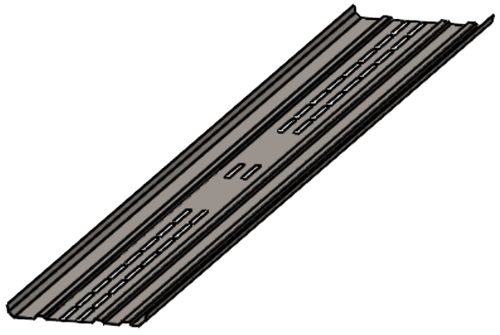

623077

Zatwierdzone przez dział/ Approved by department:		Dokumentację 3D sporządził / 3D Documentation created by:	Patryk Olearczyk 10.09.2025	Uwagi / Remarks: Bending radius R1		ALUMERO	ALUMERO GROUP Tel. + +43 6217 6841 0 Sonnenweg 1-2 5164 Seeham e-mail: alumero@alumero.at	
QS	Data i podpis/ date and signature:	Dokumentację 2D sporządził / 2D Documentation created by:	Patryk Olearczyk 10.09.2025					
R&D	Data i podpis/ date and signature:	Ostatniej rewizji dokumentacji 3D dokonał: / Last 3D documentation was revised by:		Tolerancja profilu/ Profile tolerance:		Nr rys. / Drawing number: 200106-2475		Format / Format: A3
Tech.	Data i podpis/ date and signature:	Ostatniej rewizji dokumentacji 2D dokonał: / Last 2D documentation was revised by:		Tolerancja obróbki/ Machining tolerance:	ISO 2768 cK	Nazwa rysunku / Drawing title: Ballastwanne		
				Rewizja 3D/Model index :	Rewizja 2D/Drawing index:	Waga / Weight: 3.07 kg	Wykończenie / Surface finish:	Materiał / Material:	Skala / Scale: 1:5